COMMUNIQUÉ DE PRESSE

Octobre 2012

METSÄ WOOD LANCE LE KERTO-IN-LENO, LE DERNIER NÉ DE SA GAMME LENO®

LE SEUL MUR 3 PLIS ÉTANCHE À L'AIR

Les exigences en matière d'étanchéité à l'air, toujours plus complexes dans les bâtiments, poussent les entreprises à mettre au point des solutions plus innovantes. C'est pour cette raison que Metsä Wood (anciennement Finnforest), industriel spécialisé en solutions bois haute performance, a décidé d'enrichir sa gamme de panneau massif contrecollé en créant le Kerto-in-Leno.

Le panneau de Kerto-in-Leno est composé de lamelles en bois massif de 27 mm encadrant un panneau Kerto®, pour une épaisseur finale de 85 mm. Le panneau de Kerto® en position centrale confère au mur des propriétés mécaniques remarquables et une plus grande rigidité structurelle.
Le panneau Kerto-in-Leno bénéficie d'un avis technique, d'un marquage CE et d'une certification PEFC.

Les panneaux de Kerto-in-Leno sont disponibles en 3,20 m x 12 m (tailles maximales) mais ils peuvent également être coupés aux dimensions souhaitées.

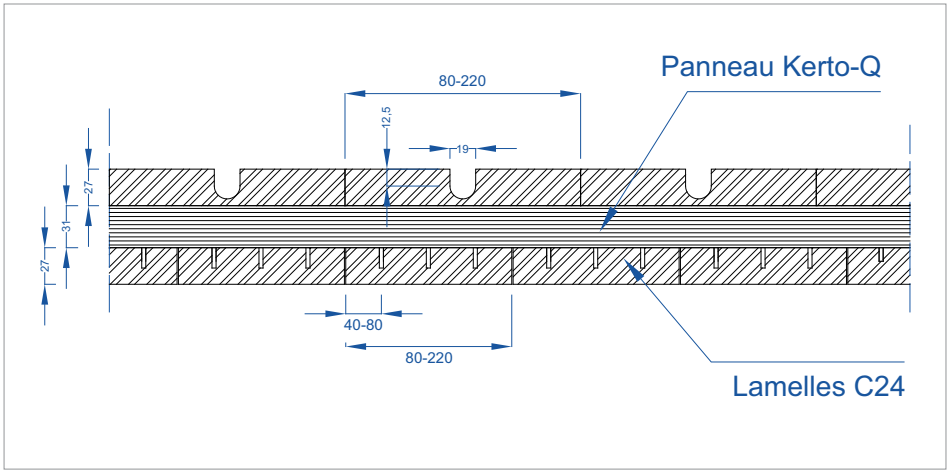

CONTACT PRESSE

FP&A
10, rue Maurice Utrillo - 78360 Montesson
Tél : 01 30 09 67 04 – 06 14 79 35 52
07 61 46 57 31 - Fax : 01 39 52 94 65 - Site : www.fpa.fr
Contacts : Frédérique PUSEY / Céline GAY
Mail : fred@fpa.fr / celine@fpa.fr

Mathieu Robert, Directeur de la division
Produits de Construction de Metsä Wood France
Immeuble Le Doublon - Bâtiment A
11, avenue Dubonnet - 92407 Courbevoie Cedex
Mobile : 06 71 70 74 17 - Tél. : 01 41 32 36 36 - Fax : 01 41 32 36 45
Mail : mathieu.robert@metsagroup.com - www.metsawood.fr

MetsäWood

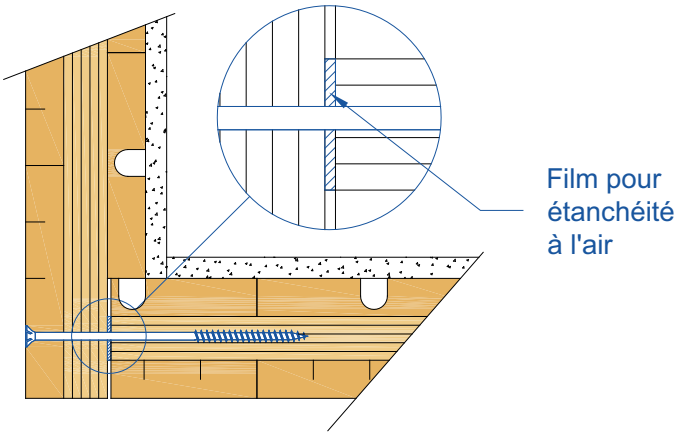

LES PLUS STRUCTURELS DU PANNEAU KERTO-IN-LENO :

■ Avec le Kerto-in-Leno, le système modulaire Leno® s'enrichit d'une solution pour la réalisation de murs aux propriétés physiques et mécaniques performantes : ce nouveau mur permet d'obtenir une parfaite étanchéité à l'air tout en laissant la vapeur d'eau se diffuser.

■ Les déperditions thermiques sont considérablement réduites grâce à des détails de mise en oeuvre simples et ingénieux au niveau du pli Kerto®.

■ La disposition croisée des éléments et leur collage de haute qualité confère au panneau une excellente stabilité dimensionnelle. Le Kerto-in-Leno peut ainsi être mis en oeuvre en murs extérieurs porteurs.

■ Le panneau Kerto-in-Leno bénéficie d'un procédé de fraisage lors de sa fabrication en usine, ce qui facilite le passage de câbles et réseaux sur la face intérieure.

© S.Dubroca photographe - Atelier Cambium (architecte)

LES PLUS DE MISE EN ŒUVRE DU PANNEAU KERTO-IN-LENO :

Metsä Wood a également prévu des solutions de facilité pour le montage : les sangles de levage sont incorporées, les panneaux sont ainsi prêts à être montés sur site avec les assemblages habituels (vis, équerres).

CONTACT PRESSE

FP&A
10, rue Maurice Utrillo - 78360 Montesson
Tél : 01 30 09 67 04 – 06 14 79 35 52
07 61 46 57 31 - Fax : 01 39 52 94 65 - Site : www.fpa.fr
Contacts : Frédérique PUSEY / Céline GAY
Mail : fred@fpa.fr / celine@fpa.fr

Mathieu Robert, Directeur de la division
Produits de Construction de Metsä Wood France
Immeuble Le Doublon - Bâtiment A
11, avenue Dubonnet - 92407 Courbevoie Cedex
Mobile : 06 71 70 74 17 - Tél. : 01 41 32 36 36 - Fax : 01 41 32 36 45
Mail : mathieu.robert@metsagroup.com - www.metsawood.fr

© S.Dubroca photographe - Atelier Cambium (architecte)

© S.Dubroca photographe - Atelier Cambium (architecte)

LE KERTO-IN-LENO MIS EN ŒUVRE POUR LA 1ÈRE FOIS EN FRANCE DANS UN BÂTIMENT DE BUREAUX R+1 À BORDEAUX

Pour cet immeuble de bureaux de 800 m², la Maîtrise d'Ouvrage avait pour objectif de mettre en adéquation l'architecture du projet avec l'activité des occupants des locaux spécialisés dans la construction bois (architecte, entreprise de construction et cabinet comptable). C'est pourquoi elle a très vite opté pour un projet où le bois est omniprésent.

Le Maître d'Oeuvre, l'atelier d'architecture bordelais Cambium - également futur occupant des bureaux dont l'activité est essentiellement tournée vers la construction bois bioclimatique - était à la recherche d'une ossature bois pour les murs capable de s'adapter aux nombreuses ouvertures en façade qu'il avait imaginées pour son projet. Il s'est alors tourné vers l'entreprise de pose locale Home Bois Distribution - société spécialisée dans le panneau massif contrecollé - qui lui a proposé le Kerto-in-Leno.

La Kerto-in-Leno offre la capacité à reprendre des charges même en cas de grandes ouvertures grâce au pli en Kerto®. Le bâtiment est percé de très nombreuses et larges fenêtres en aluminium.
À noter également que les murs de refend et le plancher ont été réalisés en Leno® (210 m² de Leno épaisseur 81 mm et 350 m² de Leno épaiseur 105 mm).

Au total, ce sont 500 m2 de Kerto-in-Leno qui ont été posés en seulement 5 jours par 3 personnes pour la construction des murs de cet immeuble de bureaux R+1. La mise en œuvre s'est faite par simple levage à l'aide d'une grue.

Autre particularité intéressante de ce projet, le Maître d'Oeuvre a souhaité laisser apparent le Kerto-in-Leno en intérieur afin de se servir des rainures - initialement prévues pour le passage des gaines - comme un effet de lambris vertical. Pari esthétique gagné pour un budget moindre par rapport à un aménagement intérieur classique (lambris, placo...) et dans un délai minimal !

© S.Dubroca photographe - Atelier Cambium (architecte)

CONTACT PRESSE

FP&A
10, rue Maurice Utrillo - 78360 Montesson
Tél : 01 30 09 67 04 – 06 14 79 35 52
07 61 46 57 31 - Fax : 01 39 52 94 65 - Site : www.fpa.fr
Contacts : Frédérique PUSEY / Céline GAY
Mail : fred@fpa.fr / celine@fpa.fr

Mathieu Robert, Directeur de la division
Produits de Construction de Metsä Wood France
Immeuble Le Doublon - Bâtiment A
11, avenue Dubonnet - 92407 Courbevoie Cedex
Mobile : 06 71 70 74 17 - Tél. : 01 41 32 36 36 - Fax : 01 41 32 36 45
Mail : mathieu.robert@metsagroup.com - www.metsawood.fr

MetsäWood

FICHE CHANTIER :

Livraison prévue : déjà livré - 15 septembre 2011

Maître d'Ouvrage : SCI Cambel
Atelier d'architecture Cambium
144 avenue de l'Europe - 33560 Sainte-Eulalie
Olivier LAURENT

Maître d'Oeuvre : Atelier Cambium
144 avenue de l'Europe - 33560 Sainte-Eulalie
Olivier LAURENT
Tél : 05 57 77 80 64
Email : olivier@ateliercambium.fr

Entreprise Home Bois Distribution
20 avenue Léon Jouhaux - 33210 Langon
Christophe FUMEY
Tél : 05 56 62 32 09 / Email : christophe@hbd-france.com
http://www.hbdistribution.com

Entreprise Metsä Wood
Division construction
Immeuble le Doublon – Bât. A - 11, avenue Dubonnet - 92407 Courbevoie cedex
Mathieu ROBERT, Directeur Commercial et Marketing
Tél: 01 41 32 36 36 - Fax : 01 41 32 36 45
Email : mathieu.robert@metsagroup.com
www.metsawood.com, www.finnbox.fr

Metsä Wood propose des solutions compétitives et éco efficaces à base de bois pour les clients du secteur de la construction industrielle, ainsi que d'autres clients industriels ou issus des secteurs du bâtiment et de la décoration. Nous fabriquons nos produits à partir de bois nordique, une matière première durable de qualité exceptionnelle. Notre chiffre d'affaires s'élevait à 940 millions d'euros en 2011. Nous employons près de 2 900 personnes. Metsä Wood fait partie de Metsä Group.

WWW.METSAWOOD.FR/CONSTRUCTION

CONTACT PRESSE

FP&A
10, rue Maurice Utrillo - 78360 Montesson
Tél : 01 30 09 67 04 – 06 14 79 35 52
07 61 46 57 31 - Fax : 01 39 52 94 65 - Site : www.fpa.fr
Contacts : Frédérique PUSEY / Céline GAY
Mail : fred@fpa.fr / celine@fpa.fr

Mathieu Robert, Directeur de la division
Produits de Construction de Metsä Wood France
Immeuble Le Doublon - Bâtiment A
11, avenue Dubonnet - 92407 Courbevoie Cedex
Mobile : 06 71 70 74 17 - Tél. : 01 41 32 36 36 - Fax : 01 41 32 36 45
Mail : mathieu.robert@metsagroup.com - www.metsawood.fr

MetsäWood